Załącznik nr 8 do SWZ

Stacja transformatorowa ASTD Stadion nr ST1

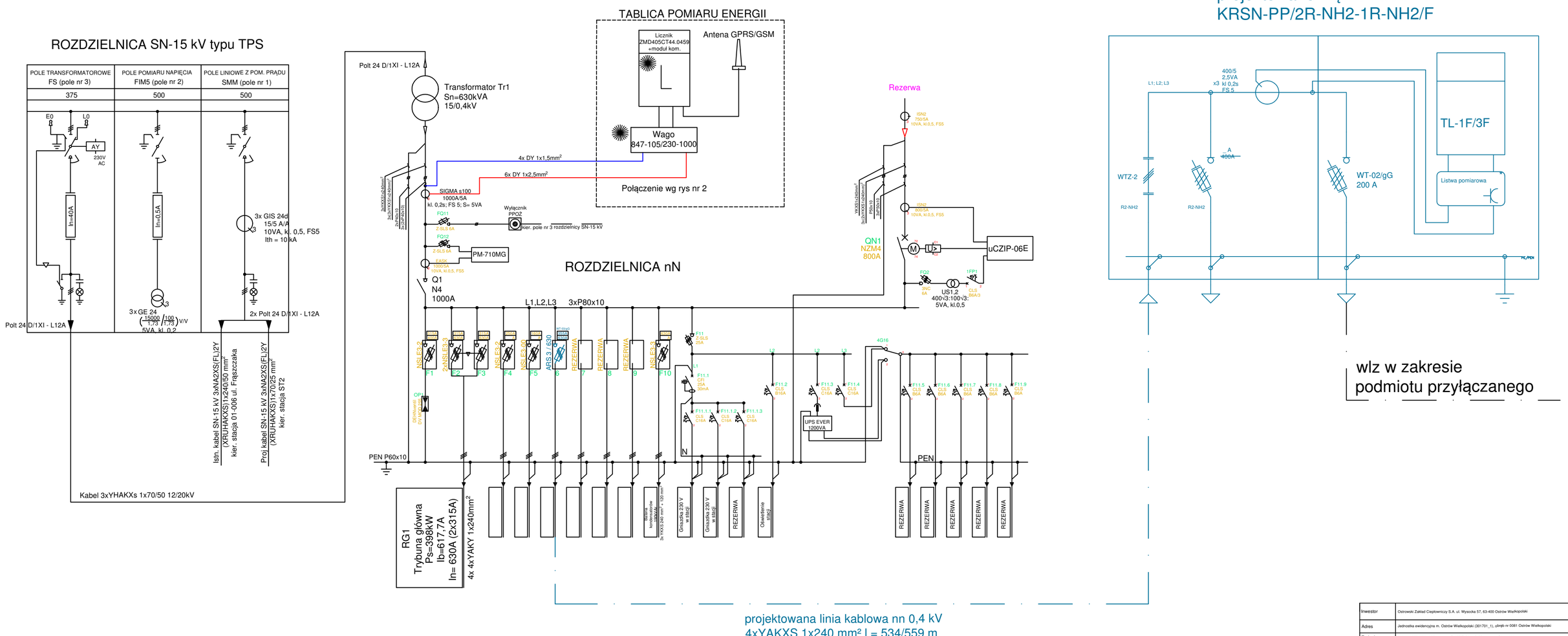

Inwestor	Ostrowski Zakład Ciepłowniczy S.A. ul. Wysocka 57, 63-400 Ostrów Wielkopolski
Adres	Jednostka ewidencyjna m. Ostrów Wielkopolski (301701_1), obręb nr 0081 Ostrów Wielkopolski
Zadanie	Budowa przyłącza kablowego nn 0,4 kV i złącza kablowo - pomiarowego
Obiekt	Przyłącze kablowe nn 0,4 kV i złącze kablowo - pomiarowe

ELTES
Sebastian Tessmar Sp. K.
ul. Czynu Tysiąclecia 10, 84-207 Bojano

Opracował: inż. Maciej Białkowski
Projektował: mgr. inż. Paweł Dąbrowski
specjalność instalacyjna KUP/0064/POOE/14
Data: 02.2023
Skala:

TYTUŁ RYSYNKU: Schemat jednokreskowy
NUMER RYSYNKU: E-02